GEZE GmbH
P.O. Box 1363
71226 Leonberg
Germany

GEZE GmbH
Reinhold-Vöster-Straße 21-29
71229 Leonberg
Germany

Telefon (07152) 203-0
Telefax (07152) 2033-10
http://www.geze.com

Änderungen vorbehalten
Made by GEZE, Werk PRC

GEZE TS 550 NV
GEZE TS 550 N EN 4
Montageanleitung
Mounting instructions

Mat.-Nr.: **125144**
Änd.-St.: 03
Zeichn.-Nr.: 21116-9-0950

GEZE TS 550 NV

CE	GEZE GmbH P.O. Box 1363 71226 Leonberg	07
0672-CPD-0179	EN 1154	3 8 6/3 0 1 4
Substanz:-----		

GEZE TS 550 N EN4

CE	GEZE GmbH P.O. Box 1363 71226 Leonberg	09
0672-CPD-0210	EN 1154	3 8 4 0 1 4
Substanz:-----		

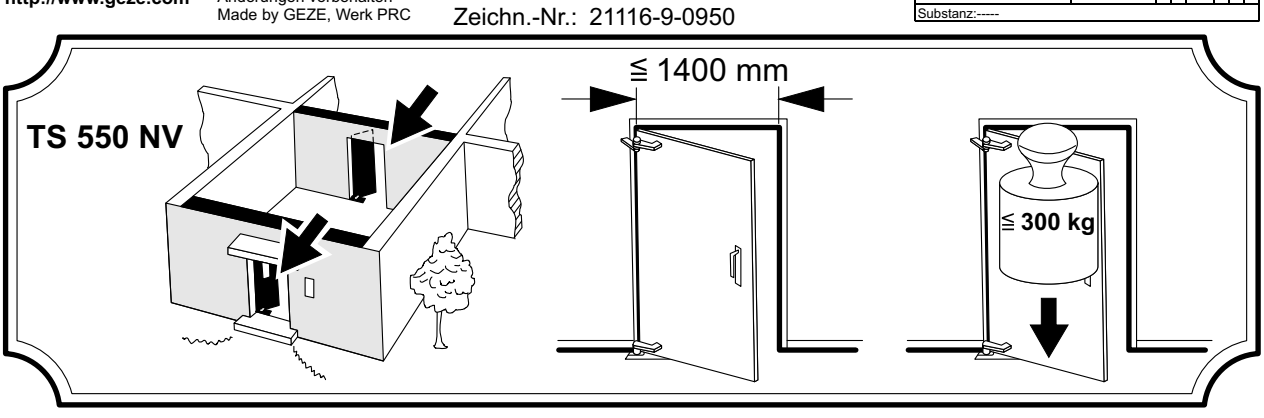

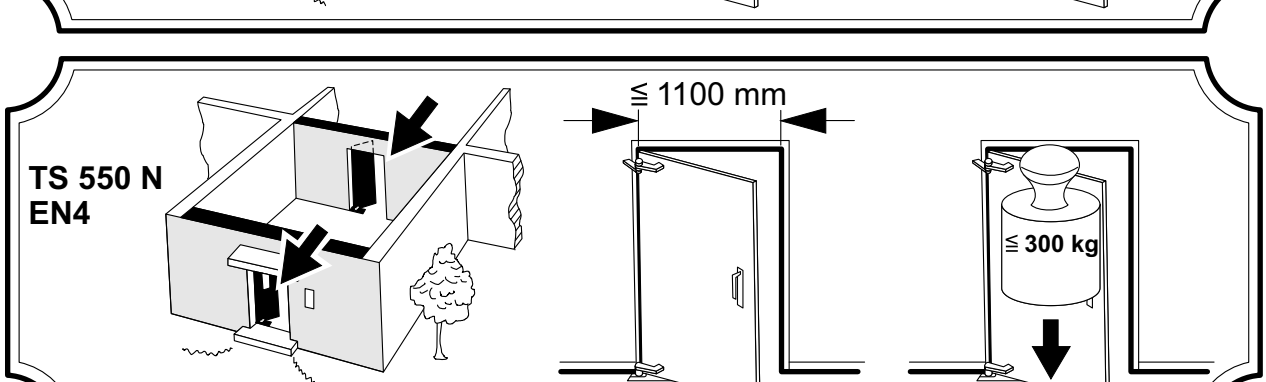

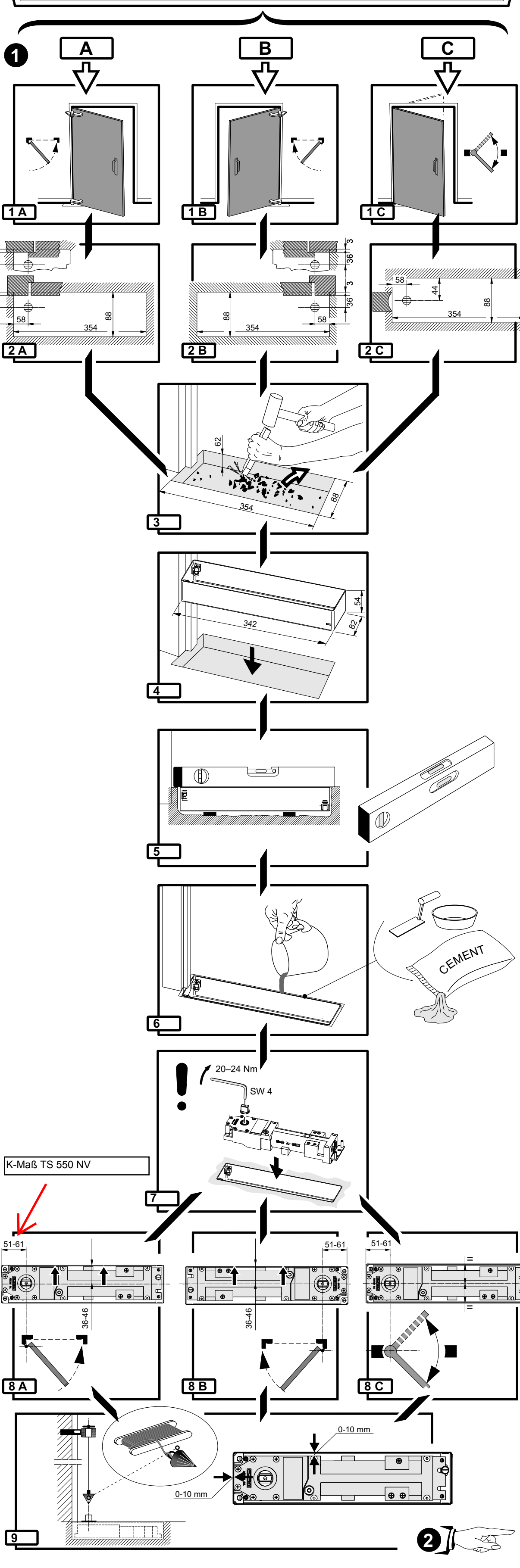

2

A B B A A B B

10

1 B 2 A 3 B ~¼ - ½

11

12 A 12 B 12 C

13

a a (mm) 1400 EN6 1250 EN5 1100 EN4 950 EN3 -12x 0 +12x +24x

TS 550 NV SW 5 – (= EN 3) + (= EN 6) Made by GEZE

14

80° - 0° 180° - 80° 15°-0° STOP 15° - 0°

15

16 A 16 B 16 C

17

18 A 18 B 18 C